KLASİK 2.PROJE

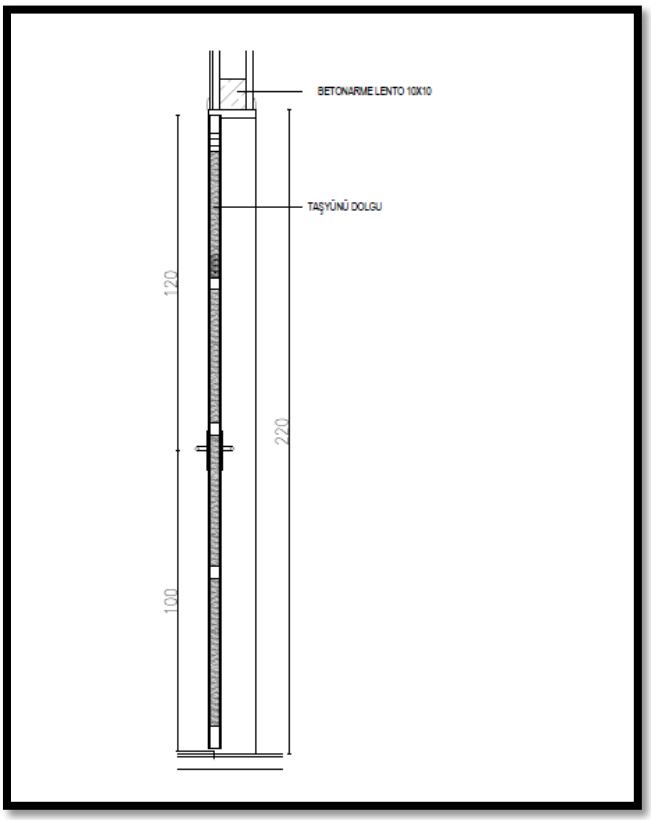

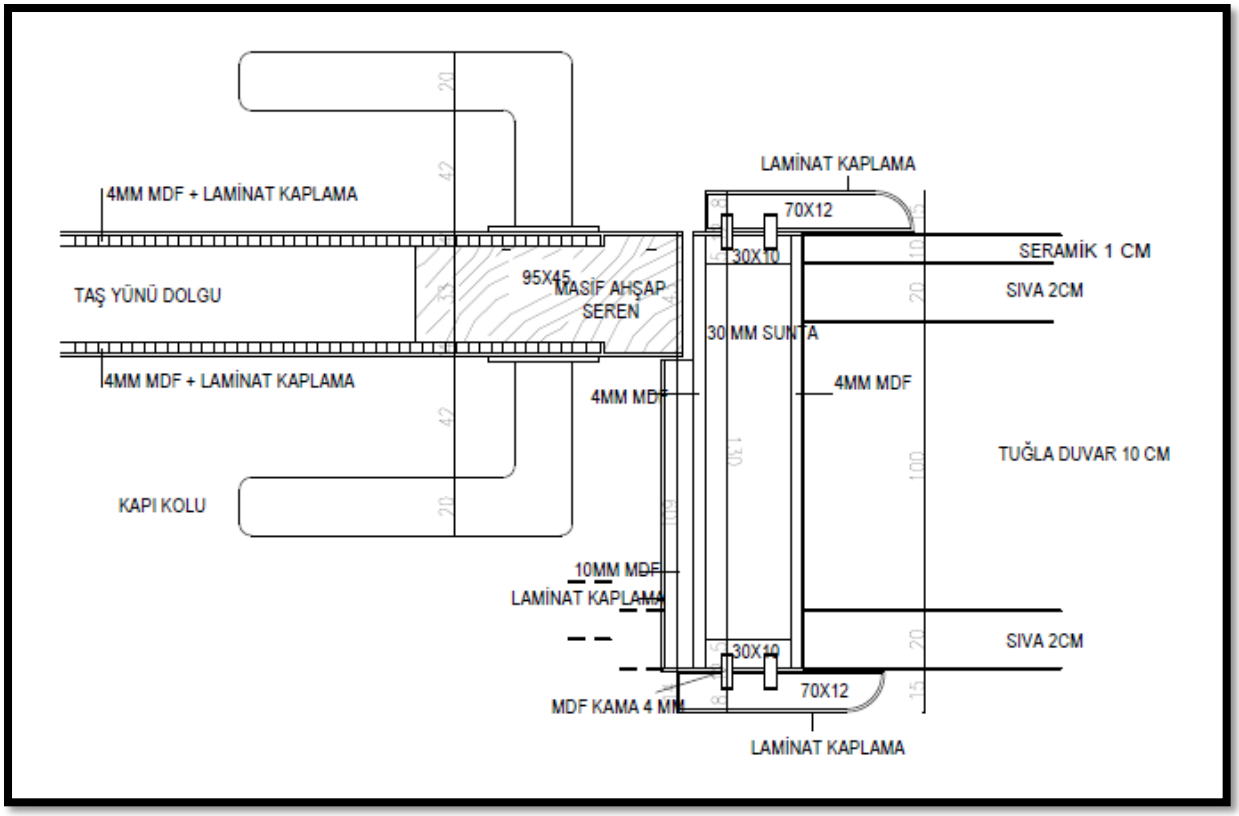

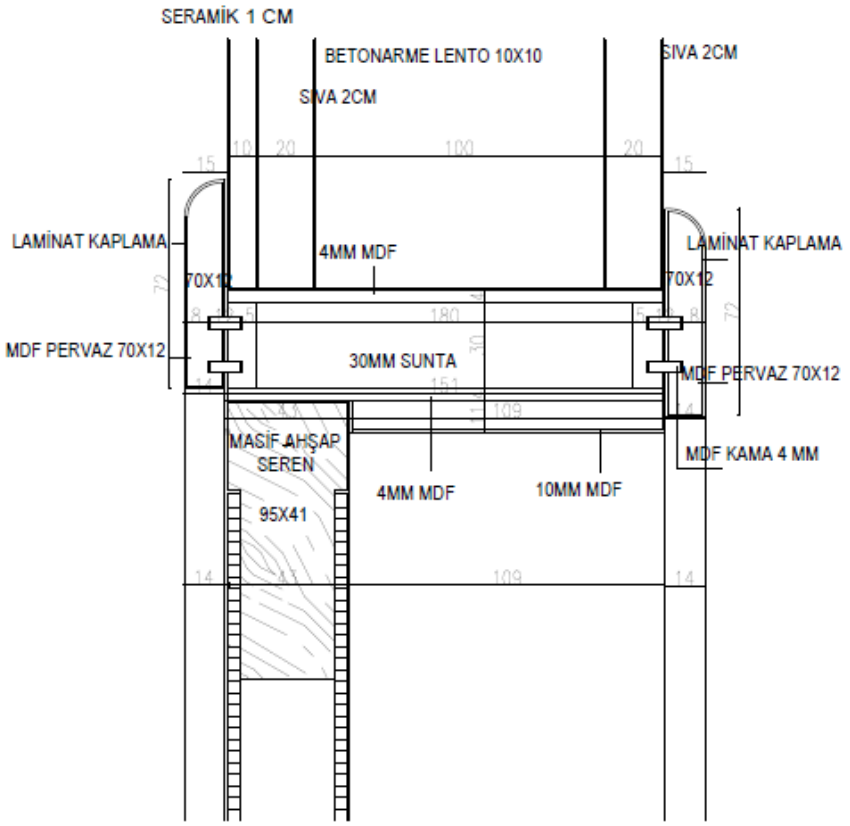
SERAMİK 1 CM
BETONARME LENTO 10X10
SIVA 2CM
SIVA 2CM
LAMİNAT KAPLAMA
4MM MDF
LAMİNAT KAPLAMA
70X12
70X12
MDF PERVAZ 70X12
30MM SUNTA
MDF PERVAZ 70X12
MASİF AHŞAP
SEREN
MDF KAMA 4 MM
4MM MDF
10MM MDF
95X41

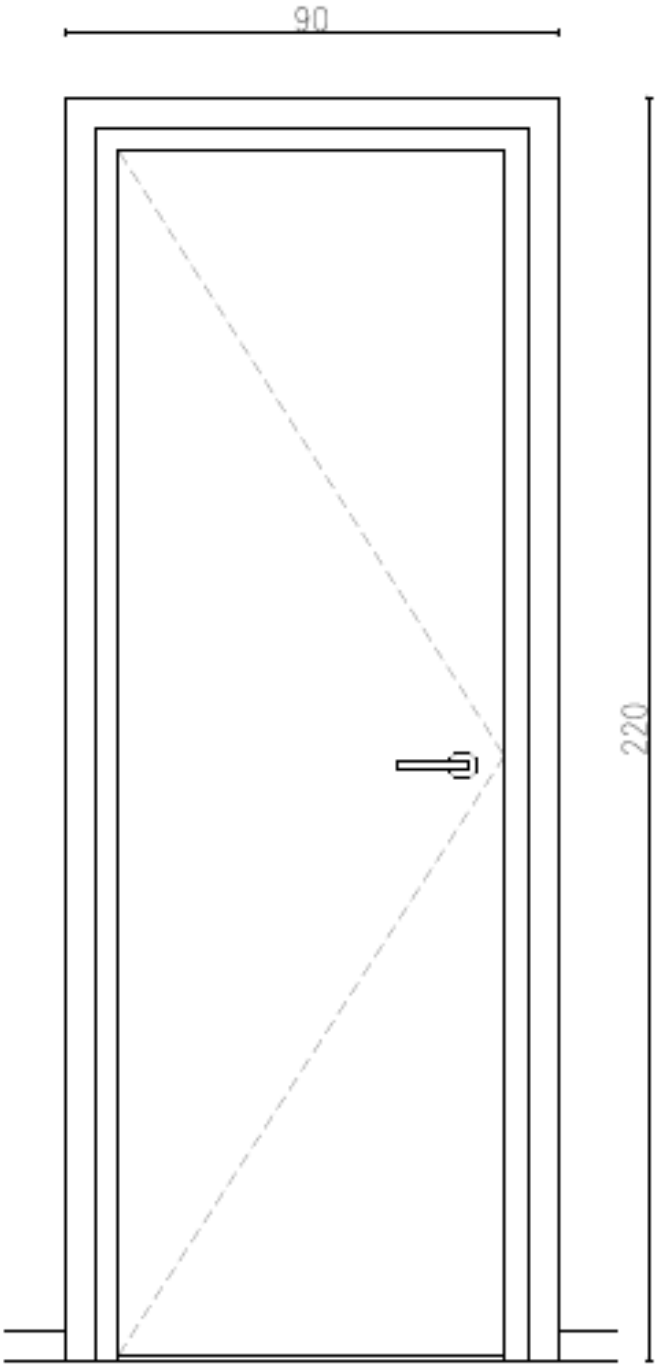
90
220

DETAYLAR

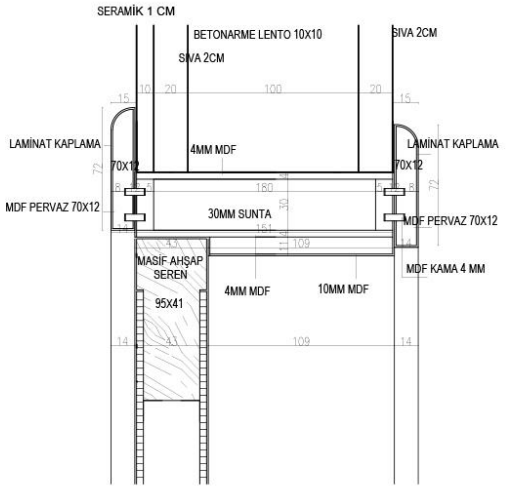

KAPI ÜST BAŞLIK DETAYI

KAPI YAN BAŞLIK DETAYI

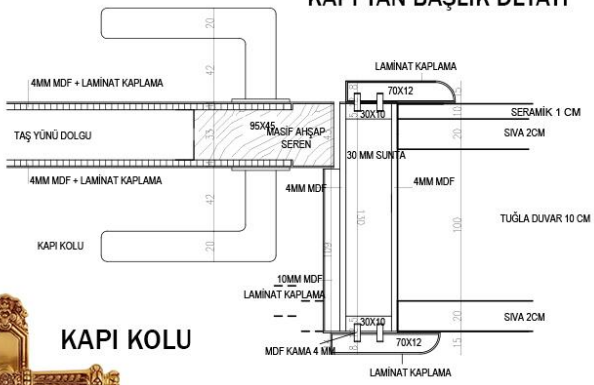

KAPI KOLU

TASARLANAN KAPI İÇİN KULLANILAN KAPI KOLU GÖSTERİŞLİ TERCİH EDİLİP KAPIYI DAHA FAZLA AÇIĞA ÇIKARMASI HEDEFLENMİŞTİR

KL1662

5+1
220 mt²
2 KATLI VİLLA

NOSTALJİK DETAYLAR

GÖSTERİŞLİ OBJELER

GÜL

KEMAL

DÜZEN

KARMAŞIKLIĞA OLAN TAHAMMÜLSÜZLÜK

TASARIMDAKİ ANA KRİTERLER

- HAM AHŞAP KULLANIMINI YAYGINLAŞTIRMAK
- ÖZE DÖNÜŞ
- KLASİĞİN MODERNLE KAYNAŞMASI
- SÜRDÜRÜLEBİLİRLİK & GERİ DÖNÜŞÜM

MİMARİ TASARIMDA ARANAN KRİTERLER

SAĞLAMLIK

KULLANILABİLİRLİK

ESTETİK

KONFOR

ÖZGÜNLÜK
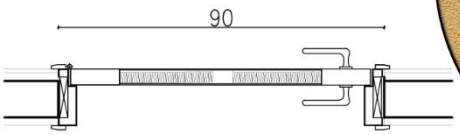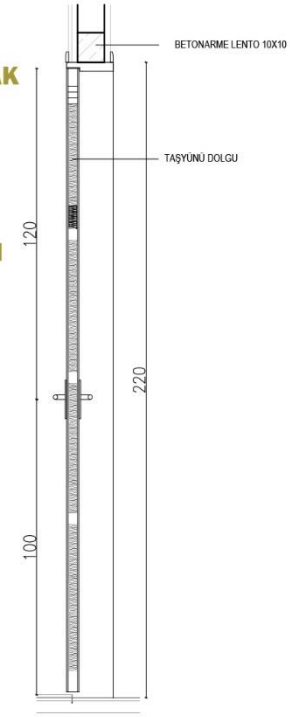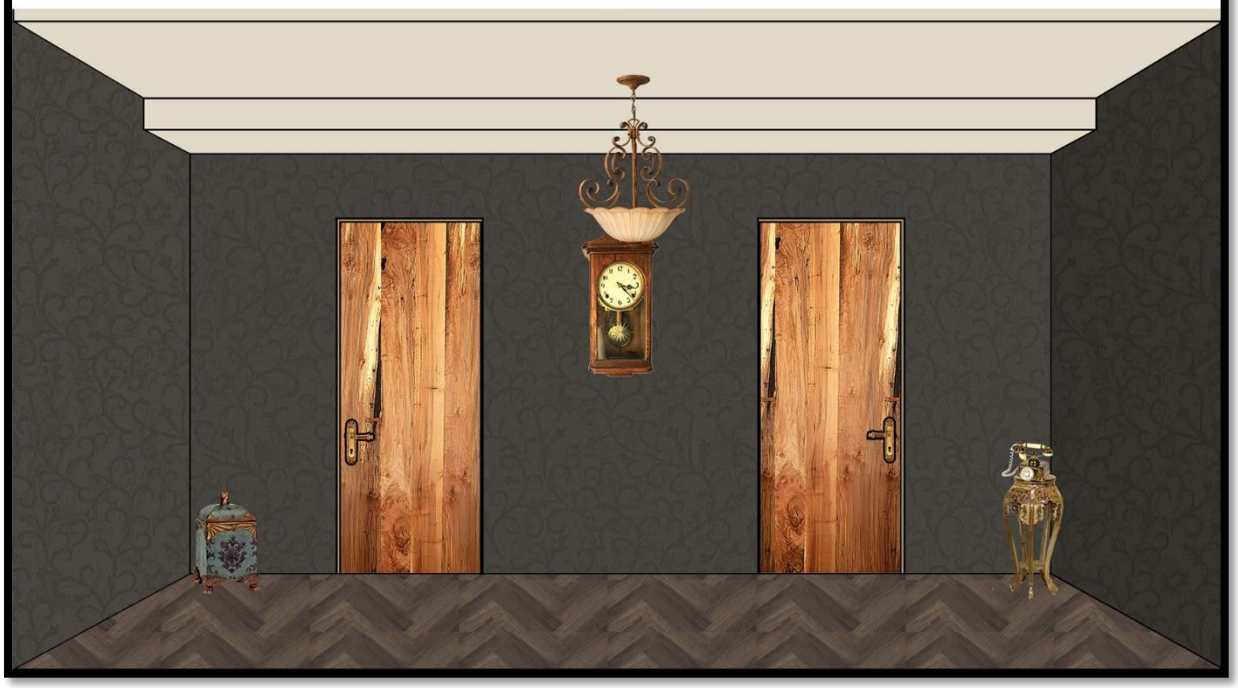
EKONOMİK